電壓	110V /60Hz	消耗功率	750W
機體淨重	1.2 Kg	外型尺寸	L170*W250*H270mm

各部名稱

1. 出水壓鈕
2. 上蓋
3. 出水口
4. 本體
5. 底座
6. 煮沸鍵
7. 開啓壓鈕
8. 手把

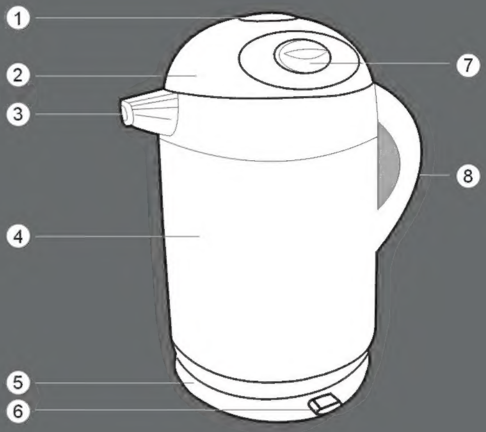

SAMPO 聲寶產品保證書

輕鬆得意壺 KP-PA15 機號

姓名		男 / 女	出生日期	年 月 日	電話	
住址					電子信箱	
購買日期	年 月 日	經銷商		店址	電話	

客戶留存聯

謝謝您的惠顧

為維護您的權益，應即詳實填寫購買日期並蓋店章，於一週內上網 Http://www.sampo.com.tw 登錄或與公司聯絡(小家電產品免寄回)，始享有本公司自購買日起一年之免費服務，客戶留存聯請妥善保存，並於本公司之工程師前往服務時主動提示保證書以享受權益。

※服務保證範圍

- 天線、唱針、磁頭、攝像管、鏡頭、充電電池、熱感頭、印表頭、螢光燈管、燈泡、軸承刀片及其他配件等之消耗材不在保證範圍內
- 除另有契約規定外，服務區域限中華民國管轄區內

※注意事項

- 本家電產品使用於營利商業用時，其保證期限按保證書所載期限減半保固
- 保證書內容購買日期未填寫或經塗改或與現物不符者，則失去保證書效力
- 本產品售後服務委託誠寶公司

※如有下列情形之一者，雖在保證期間內不予免費優待

- 由於天災地變或人為引起之故障或損毀
- 因使用之過失或使用錯誤，以致商品故障或損毀
- 擅自改裝商品或經外人檢修所引起之故障或損毀
- 按裝位置之遷移或搬運所引起之故障或毀損
- 故障之起因發生在機體以外者〈如：錄影〈音〉帶，天線...等〉

○送站修理　　※請務必填妥購買日期並蓋店章以確保應有權益

聲寶股份有限公司・新寶集團 桃園縣龜山鄉大崗村頂湖路26號

免費諮詢專線：0800-005438 [0800-鈴鈴-我是聲寶] http://www.sampo.com.tw fax:(03)3286299 e-mail:cs@sampo.com.tw

保證書印製於說明書最後頁

請要求經銷商填妥購買日期及蓋店章，以確保您的權益

SAMPO

輕鬆得意壺　使用說明書

KP-PA15

User Manual

使用說明

安全注意事項

- 使用前，請詳細閱讀本說明書中各項說明與操作！
- 將機體插頭插入插座之前，請先確定機體所顯示的電壓符合您當地的適用電壓(110V)。
- 使用過後如確定不再使用，請務必將機體電源關閉，並拔掉插頭，以確保安全。
- 拔掉插頭時請務必捉住插頭，不要拉扯電源線，以免造成電源線損壞產生漏電危險。
- 請保持本產品電源線插頭及使用者手部之乾燥，以避免觸電之危險！
- 本產品操作中，請勿讓孩童靠近以免發生危險。
- 本機器為高瓦特數產品，請勿與其它高瓦特數電器(如：烤箱，微波爐等)，一同使用於同一插座或延長線上，以免發生危險。
- 使用中本產品時請勿接近火源，易燃物或電烤箱。
- 操作本產品時，請放置在平坦桌面或平檯上進行。
- 當有以下情形發生時，請立刻停止使用本產品，並依說明書中之指示，送回經銷商處理：
  。電源線或插頭破損時　。插上電源後，無功能或無法操作　。碰撞或摔落，外殼有損壞時。
- 本產品乃設計為家庭使用，切勿作為營業等商業行為使用，或在戶外操作本機器。
- 為了確保安全，請勿擅自拆卸及維修本機器，如有異常或故障，儘速與本公司聯絡。

使用方法

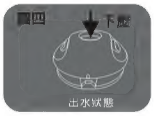

- 請於使用前，先以清水清洗水壺內膽並加水煮沸一次，以除去"新的"氣味。
- 煮水時加水，請勿超過內膽標示之滿水位線(-FULL-)，以免滾水溢出，造成燙傷危險。
- 加水前，請依(圖一)所示，壓下開啓壓鈕，打開上蓋，即可進行加水動作。
- 加水後，依箭頭標示裝好上蓋，再將本體放置於底座上，按下開關即可開始煮水動作(如圖二)。
- 待水煮沸後，產品將會自動跳至保溫狀態。(如圖三)
- 在保溫狀態時，若將本體離開底座，此時底座電源將自動跳脫斷電。
- 倒水使用後，如壺內尚有熱水，此時將壺身重置於底座上，只需再將底座開關按下，即可再次恢復保溫狀態持續保溫。(請注意：若壺內熱水水溫未達原有機體保溫設定溫度約85℃時，此時產品將會自行再次加熱到原有保溫設定溫度後，再跳脫至保溫狀態)
- 產品有防空燒保護裝置，當產品無水時，會自行斷電。
- 倒水時，請先將上蓋出水壓鈕按下後，始可出水，倒水完畢後，再按一下壓鈕，即可將之關閉。(如圖四)

清潔與保養

- 清潔及保養前，必須先將電源插頭拔離插座。
- 如需清潔時，應先待機體冷卻後，使用乾淨的布或海綿擦拭機身表面，避免讓水或任何液體進入機體內部。
- 內膽清潔過程中，請勿以刀叉或粗糙物品刮除殘留於內膽上之粘著物，以免刮傷內膽。
- 嚴禁用水直接將機體浸泡於清水中清洗。
- 如因過久未經清洗或水質礦物甚多造成嚴重內膽殘留狀態，可購買市面販賣之檸檬酸進行清洗，方式為加入30公克檸檬酸於內膽中，加滿水後進行沸騰動作，並保溫3小時，倒除檸檬酸水再以餘熱以海綿刷洗即可，如瓶內有檸檬水味，則再加水再沸騰一次倒出即可。

緊急處理方法

- 若是機體的電線或插頭受到損壞，請立刻停止使用。
- 使用時若有持續發生冒煙或起火燃燒現象，請將插頭儘速拔起，並通知經銷商。
- 本產品的電源線如有任何損壞時，必須由製造廠或其服務處或具有類似資格的人員更換，以避免危險。

進口商

- 大統營實業股份有限公司
  台南市安平工業區新樂路72-1號　(06) 2631270